SVAŘOVACÍ STŮL (12 mm)
2000 x 1000 x 100 mm

NÁVOD K POUŽITÍ

PRO PRÁCI I V TĚCH NEJTĚŽŠÍCH PODMÍNKÁCH

DĚKUJEME ZA NÁKUP SVAŘOVACÍHO STOLU.
PŘEČTĚTE A USCHOVEJTE SI TENTO NÁVOD!

OBSAH

OBECNÉ INFORMACE 3
OBSAH BALENÍ 3
POKYNY K MONTÁŽI 4
REKLAMACE 5
KONTAKT 5

DĚKUJEME ZA NÁKUP SVAŘOVACÍHO STOLU.
PŘEČTĚTE A USCHOVEJTE SI TENTO NÁVOD!

OBECNÉ INFORMACE

MATERIÁL: S355J2C+N – konstrukční ocel válcovaná za tepla
HMOTNOST: 309 kg
ROZMĚR UŽITNÉ PLOCHY: 2000 x 1000 x 1000 mm
SÍLA MATERIÁLU: 12 mm
VÝŠKA NOHY: 797–842 mm
PRŮMĚR UPÍNACÍCH OTVORŮ: 16 mm

OBSAH BALENÍ

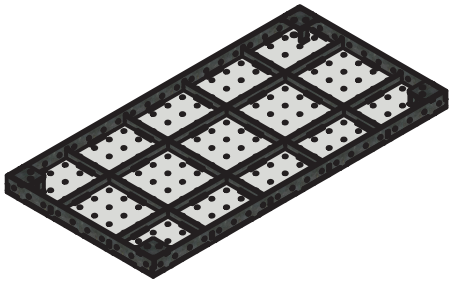

1) deska stolu
1x

2) noha stolu
4x

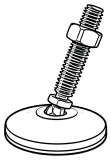

3) stavitelná noha
4x

POKYNY K MONTÁŽI

- Před zahájením montáže zkontrolujte kompletnost všech dílů a jejich technický stav. Poškozené součásti **nepoužívejte**.
- Pozorně si přečtěte tento návod a postupujte dle pokynů.

NÁSTROJE POTŘEBNÉ K INSTALACI (nejsou součástí balení)

klíč 24 mm

imbusový klíč 14 mm

DĚKUJEME ZA NÁKUP SVAŘOVACÍHO STOLU.
PŘEČTĚTE A USCHOVEJTE SI TENTO NÁVOD!

KROK 1

- Ke stolové desce (1) přimontujte pomocí imbusového klíče nohy stolu (2).
- Šrouby jsou součástí balení.

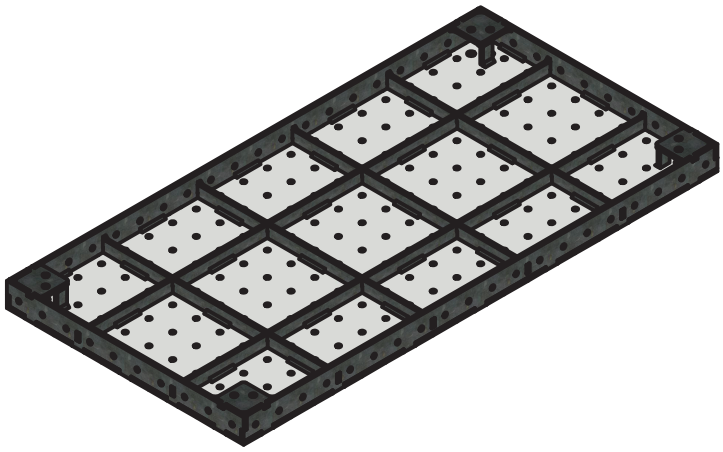

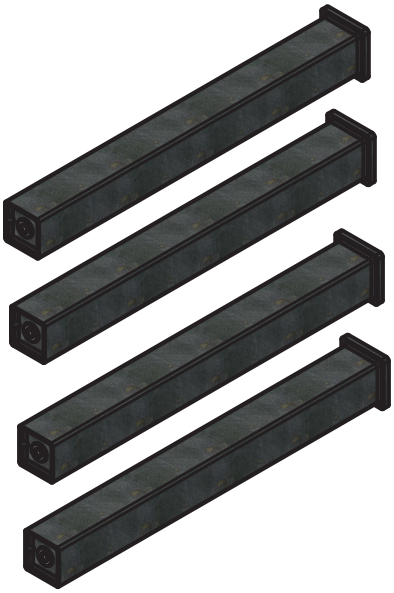

KROK 2

- Pomocí stavitelných noh (3) nastavte potřebnou výšku stolu.
- K nastavení použijte 24mm klíč.

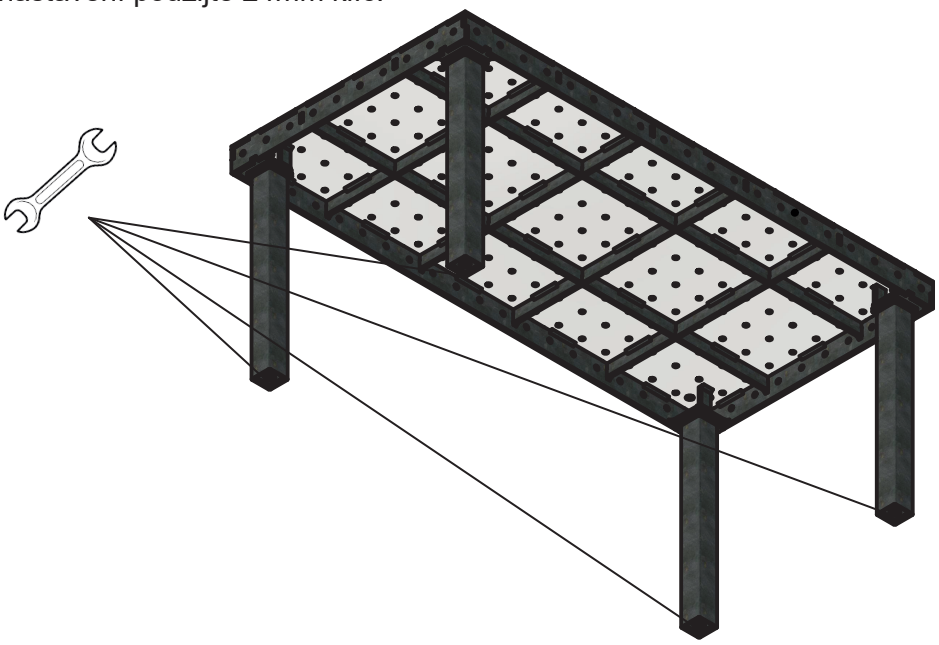

DĚKUJEME ZA NÁKUP SVAŘOVACÍHO STOLU.

PŘEČTĚTE A USCHOVEJTE SI TENTO NÁVOD!

REKLAMACE

V případě, že se vyskytne jakýkoliv problém s vaším zbožím, neodkladně prosím volejte naši linku +420 770 162 609 nebo nás kontaktujte prostřednictvím e-mailu na adrese: shop@zlkl.cz, případně využijte reklamační formulář:

https://www.zlklshop.cz/reklamace.

V případě jakéhokoliv dotazu jsme Vám k dispozici od 7.00 do 14.30 hod. každý pracovní den.

KONTAKT

ZLKL, s. r. o.
IČO: 47973943
DIČ: CZ47973943
Moravičanská 581/29
789 83 Loštice
Česká republika
E-mail: shop@zlkl.cz
Pracovní dny: 7.00–14.30
www.zlklshop.cz/kontakty