PROTINÁRAZOVÁ OCHRANA ZDÍ 1000 MM

TECHNICKÝ LIST

PERFEKTNÍ OCHRANA PROTI NÁRAZŮM

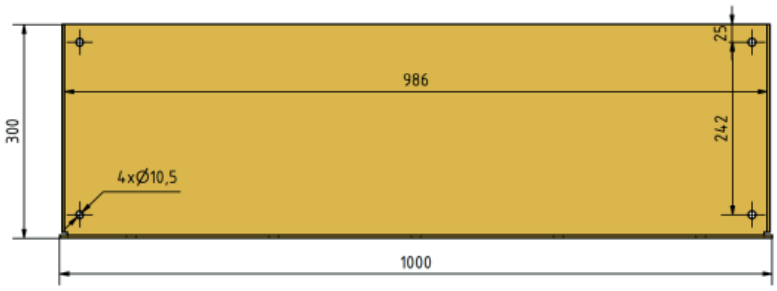

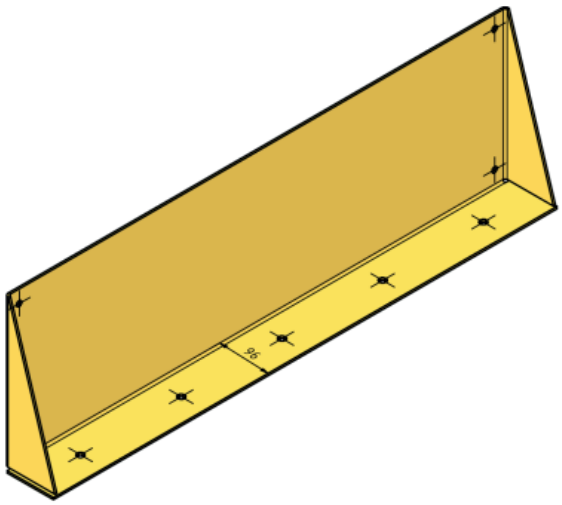

TL. PLECHU 5 MM

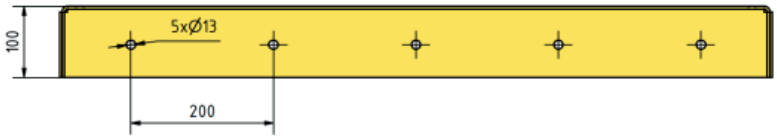

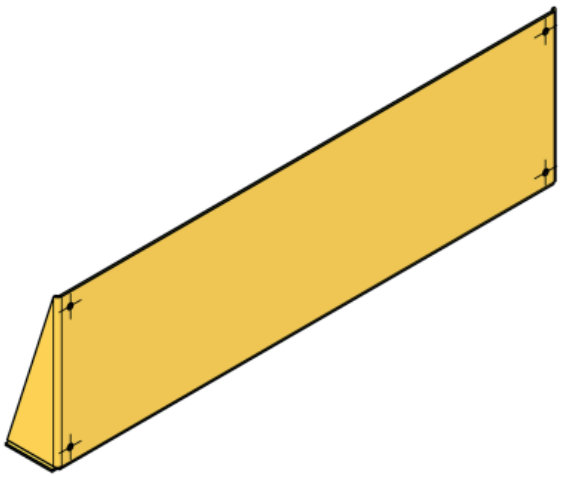

NÁZEV: Protinárazová ochrana zdí 1000 mm
VÝROBCE: ZLKL, s. r. o.
KÓD PRODUKTU: 1Oc0008







Protinárazová ochrana slouží k ochraně zdí, konstrukcí a vybavení před nárazy manipulační techniky, vozidel nebo přepravních zařízení. Je vyrobena z odolné oceli a díky výrazné žluté barvě je dobře viditelná. Předvrtané otvory umožňují snadné ukotvení k podkladu. Vhodná je pro sklady, výrobní haly, garáže a další průmyslové provozy.

PARAMTERY PRODUKTU

MATERIÁL: ocel
BARVA: žlutá
ROZMĚRY: 300 x 1000 x 100 mm
HMOTNOST: 13,1 kg