DRŽÁK NA MONITOR
GS-RZ06

NÁVOD K POUŽITÍ

SPOLEHLIVOST A STABILITA

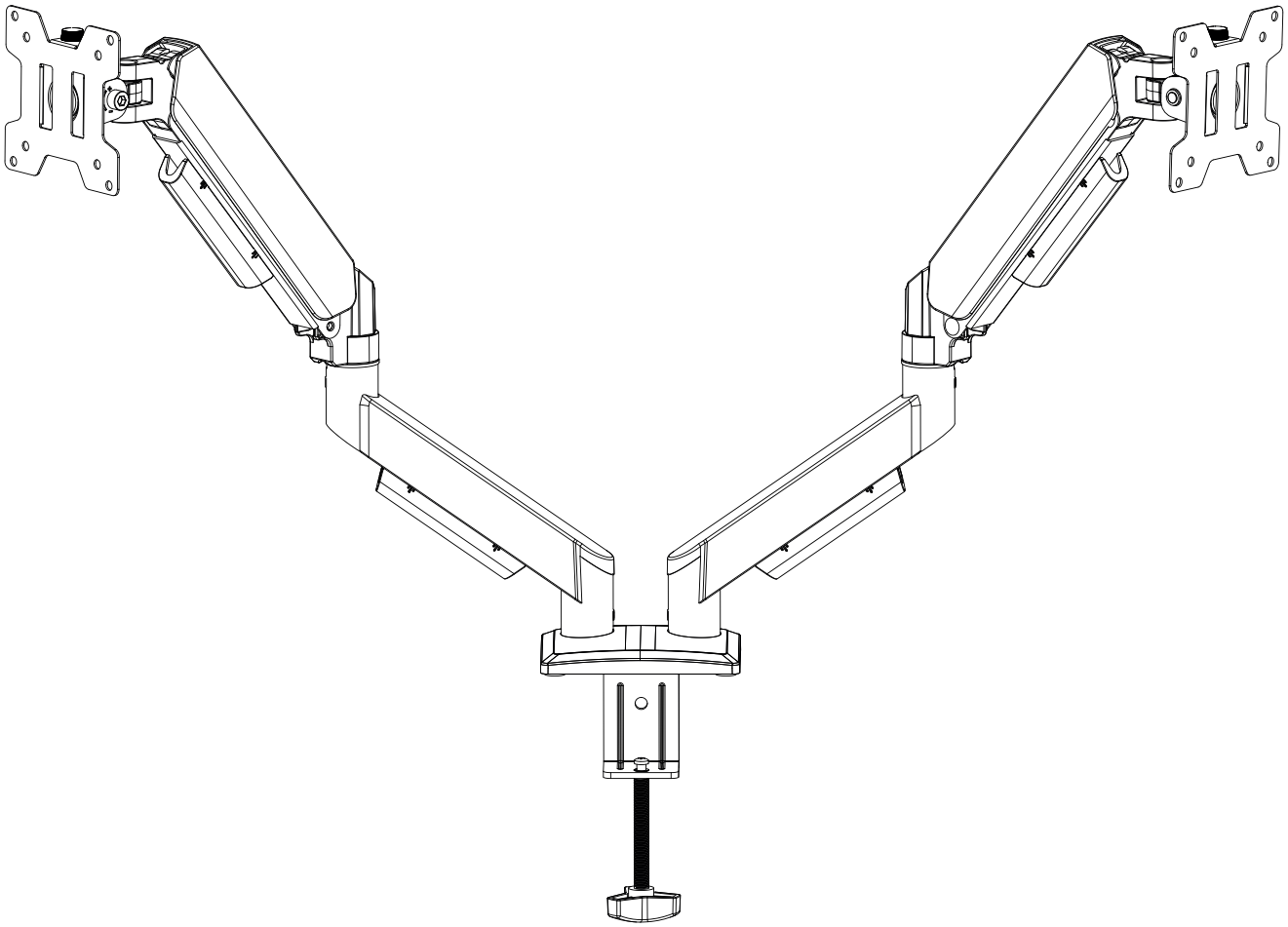

DĚKUJEME ZA NÁKUP DRŽÁKU NA MONITOR.
PŘEČTĚTE A USCHOVEJTE SI TENTO NÁVOD!

OBSAH

OBECNÉ INFORMACE	3
UPOZORNĚNÍ	3
OBSAH BALENÍ	4
POKYNY K INSTALACI	4
REKLAMACE	8
KONTAKT	8

DĚKUJEME ZA NÁKUP DRŽÁKU NA MONITOR.
PŘEČTĚTE A USCHOVEJTE SI TENTO NÁVOD!

OBECNÉ INFORMACE

OZNAČENÍ: GS-RZ06
POČET MONITORŮ: 2
MAX. HMOTNOST MONITORU: 8 kg
ROZMĚR VESA: 75x75 mm, 100x100 mm

UPOZORNĚNÍ

Nastavení tuhosti provádějte až po instalaci monitoru. Nikdy ji nenastavujte bez připevněného zařízení. Před seřízením se vždy ujistěte, že je monitor k držáku pevně a bezpečně přichycen. Hmotnost monitoru **nesmí přesáhnout 8 kg**. Informace o hmotnosti monitoru naleznete na jeho obalu nebo v návodu. Používejte jen s kompatibilním rozměrem VESA.

Nepřekračujte uvedenou maximální nosnost. Tento montážní systém je určen k použití pouze v rámci uvedeného rozsahu hmotnosti. Překročení maximálního povoleného zatížení může vést k selhání držáku a následně k poškození majetku nebo ke zranění osob.

Nepoužívejte tento výrobek na stoly vyrobené z dřevotřísky nebo jiných měkkých dřev.

Výrobek je určen **pouze pro vnitřní použití**. Při používání ve venkovním prostředí může vlivem povětrnostních podmínek dojít k degradaci materiálu a snížení jeho funkčnosti a životnosti. V pravidelných intervalech (minimálně každé tři měsíce) kontrolujte, zda je držák bezpečně upevněn a jeho používání je stále bezpečné.

Rameno s plynovou vzpěrou je pod tlakem a mělo by se s ním manipulovat opatrně. Nedodržení pokynů může mít za následek poškození držáku nebo zranění osob.

Tento výrobek obsahuje malé části, které mohou být nebezpečné a představovat riziko udušení. Před zahájením montáže zkontrolujte, zda jsou všechny díly součástí balení a zda jsou nepoškozené. **Nepoužívejte poškozené nebo vadné díly**.

Nenechte děti hrát si ani nijak manipulovat s držákem. Držák neslouží jako opěra, madlo ani závěsný systém.

OBSAH BALENÍ

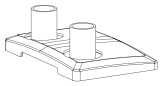

1 1x

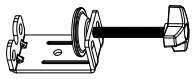

2 1x

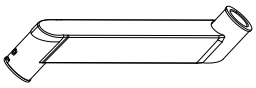

3 2x

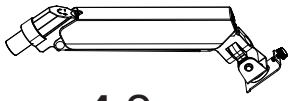

4 2x



5 4x



6 2x



M6x10mm
A 2x



S4mm
B 1x

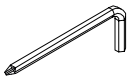

S6mm
C 1x



M4x12mm
MA 8x



M4x30mm
MB 8x



H13mm
MC 8x



H5mm
MD 8x

POKYNY K INSTALACI

1. PŘIPEVNĚNÍ KE STOLOVÉ DESCE

A. MONTÁŽ POMOCÍ SVORKY

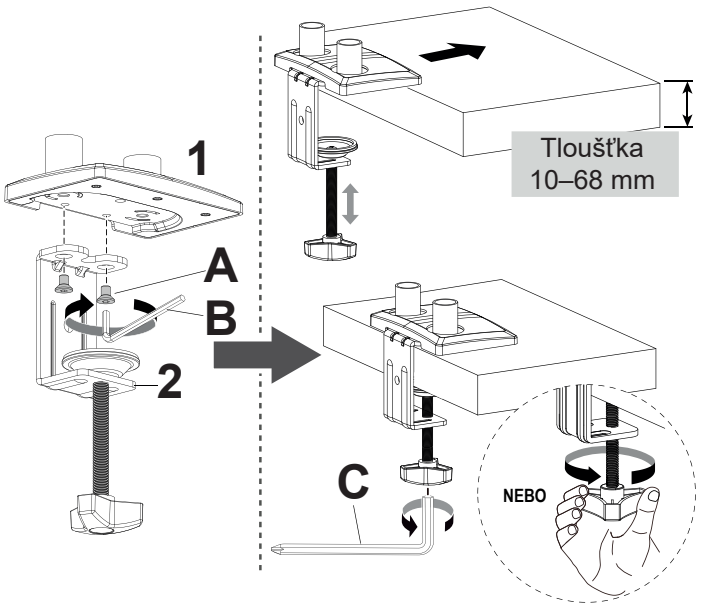

B. MONTÁŽ SKRZ OTVOR V DESCE

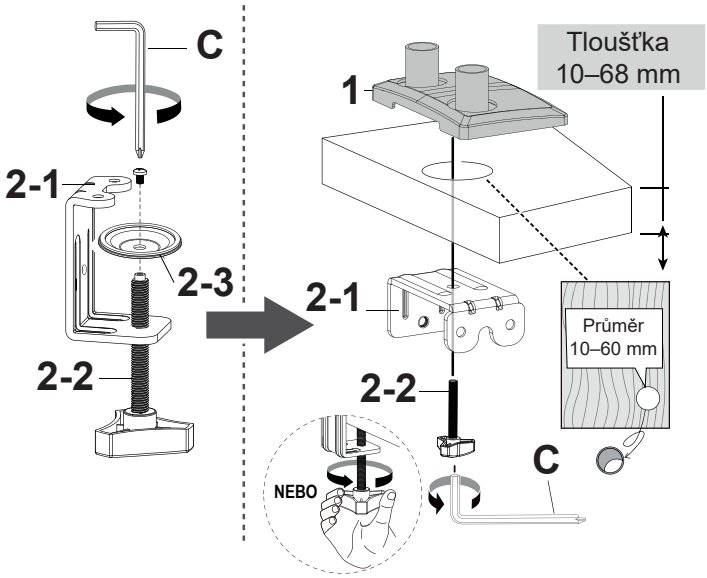

DĚKUJEME ZA NÁKUP DRŽÁKU NA MONITOR.
PŘEČTĚTE A USCHOVEJTE SI TENTO NÁVOD!

2. SESTAVENÍ DRŽÁKU

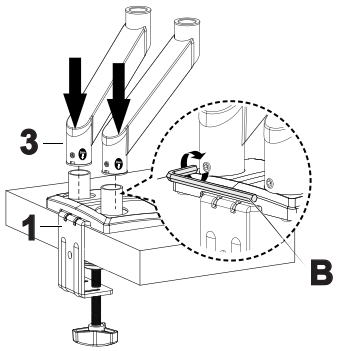

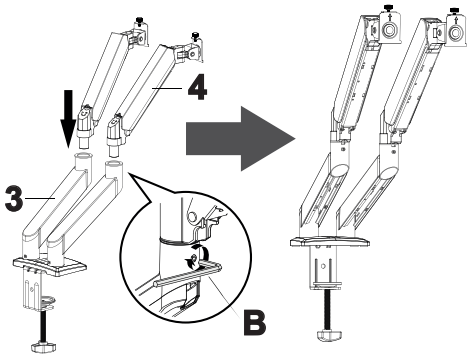

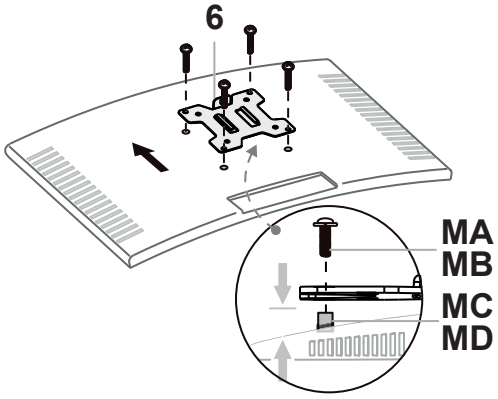

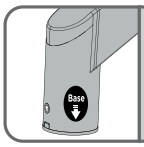

K základně (1) přimontujte označenou stranou

3. ZAVĚŠENÍ MONITORU NA UPÍNACÍ DESKU

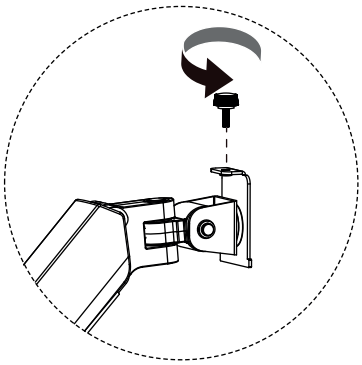

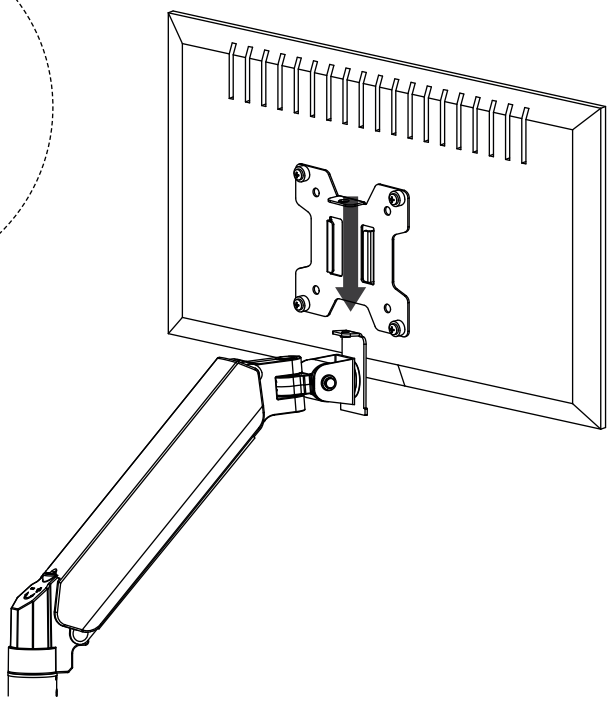

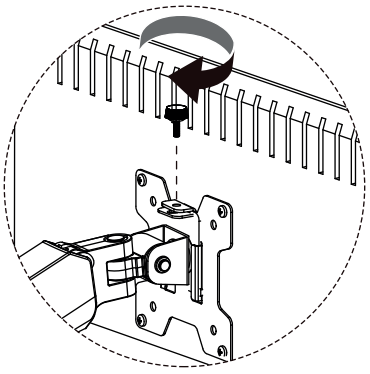

DĚKUJEME ZA NÁKUP DRŽÁKU NA MONITOR.
PŘEČTĚTE A USCHOVEJTE SI TENTO NÁVOD!

4. NASTAVENÍ TUHOSTI

Plynová pružina je přednastavena na minimální napětí. V závislosti na skutečné hmotnosti vašeho monitoru může být nutné upravit tuhost ramene pomocí 6mm imbusového klíče.

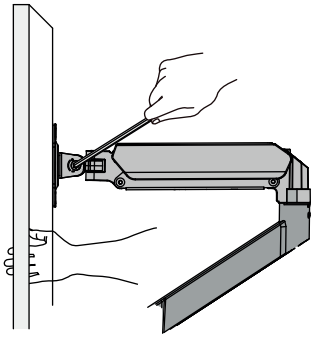

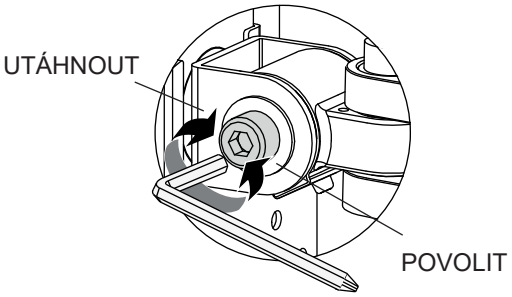

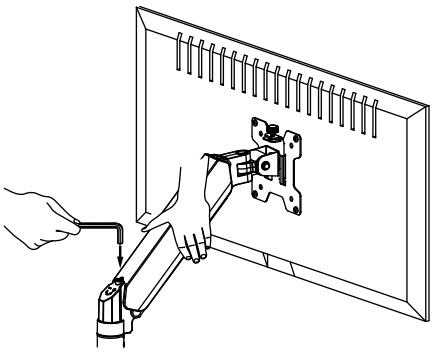

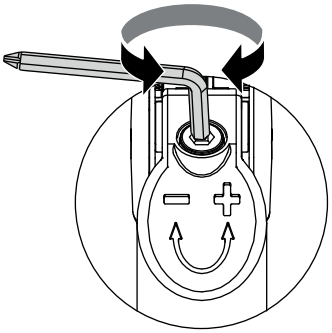

Při seřizování udržujte rameno v horizontální poloze.

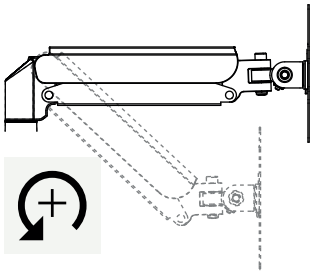

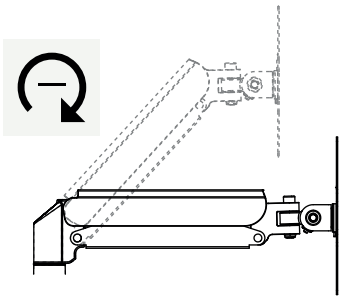

Pokud rameno klesá, otáčejte seřizovacím šroubem proti směru hodinových ručiček, dokud nezůstane ve vodorovné poloze.

Pokud rameno stoupá, otáčejte seřizovacím šroubem po směru hodinových ručiček, dokud nezůstane ve vodorovné poloze.

5. ORGANIZACE KABELŮ

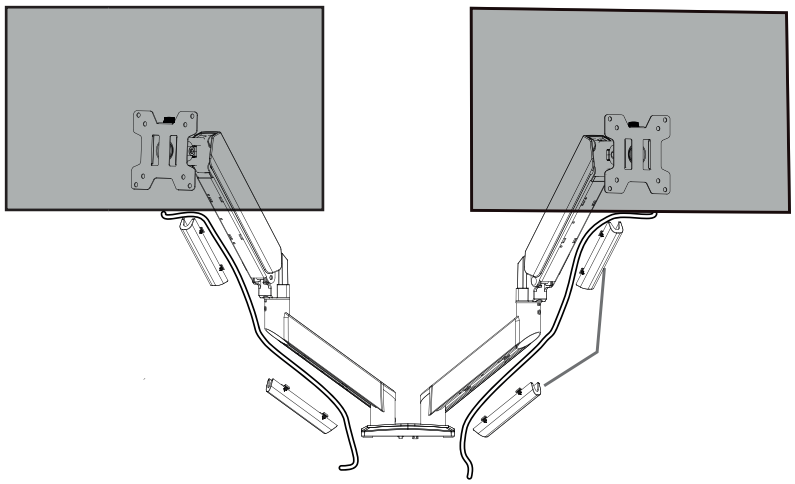

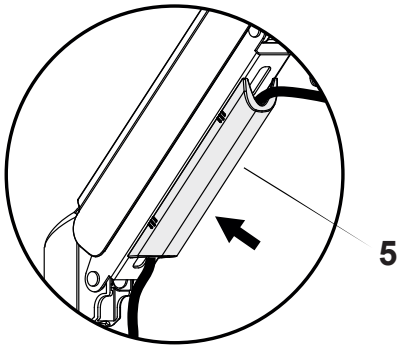

6. NASTAVENÍ ÚHLU NÁKLONU

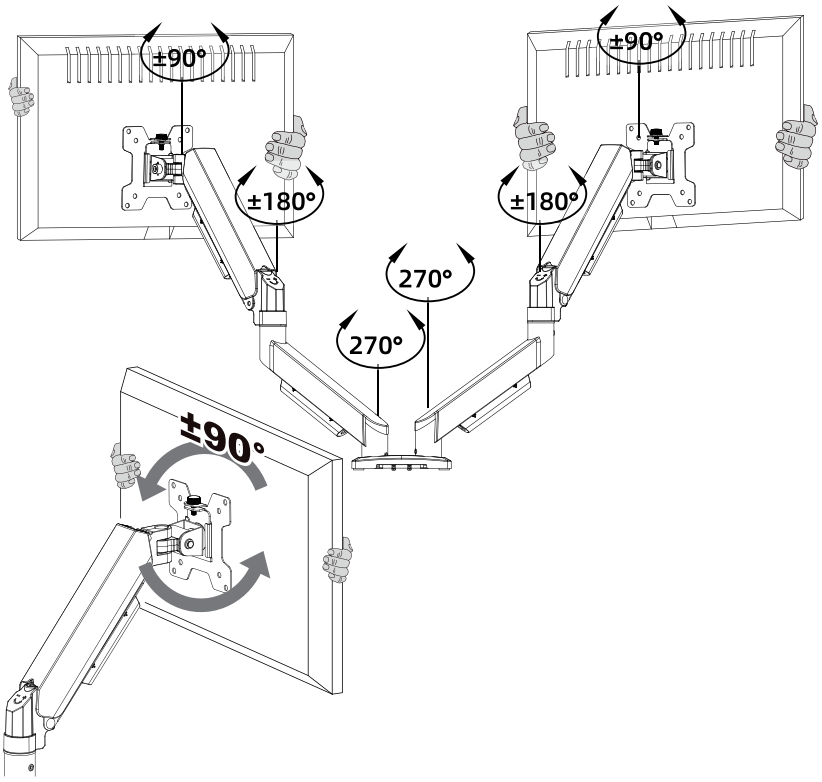

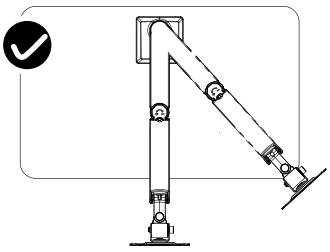

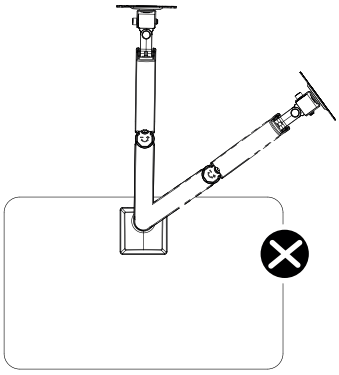

DĚKUJEME ZA NÁKUP DRŽÁKU NA MONITOR.
PŘEČTĚTE A USCHOVEJTE SI TENTO NÁVOD!

REKLAMACE

V případě, že se vyskytne jakýkoliv problém s vaším zbožím, neodkladně prosím volejte naši linku +420 770 162 609 nebo nás kontaktujte prostřednictvím e-mailu na adrese: shop@zlkl.cz, případně využijte reklamační formulář:

https://www.zlklshop.cz/reklamace.

V případě jakéhokoliv dotazu jsme Vám k dispozici od 7.00 do 14.30 hod. každý pracovní den.

KONTAKT

ZLKL, s. r. o.
IČO: 47973943
DIČ: CZ47973943
Moravičanská 581/29
789 83 Loštice
Česká republika
E-mail: shop@zlkl.cz
Pracovní dny: 7.00–14.30
www.zlklshop.cz/kontakty